経営学部　経営学科　分野共通

公開日：2022年4月1日

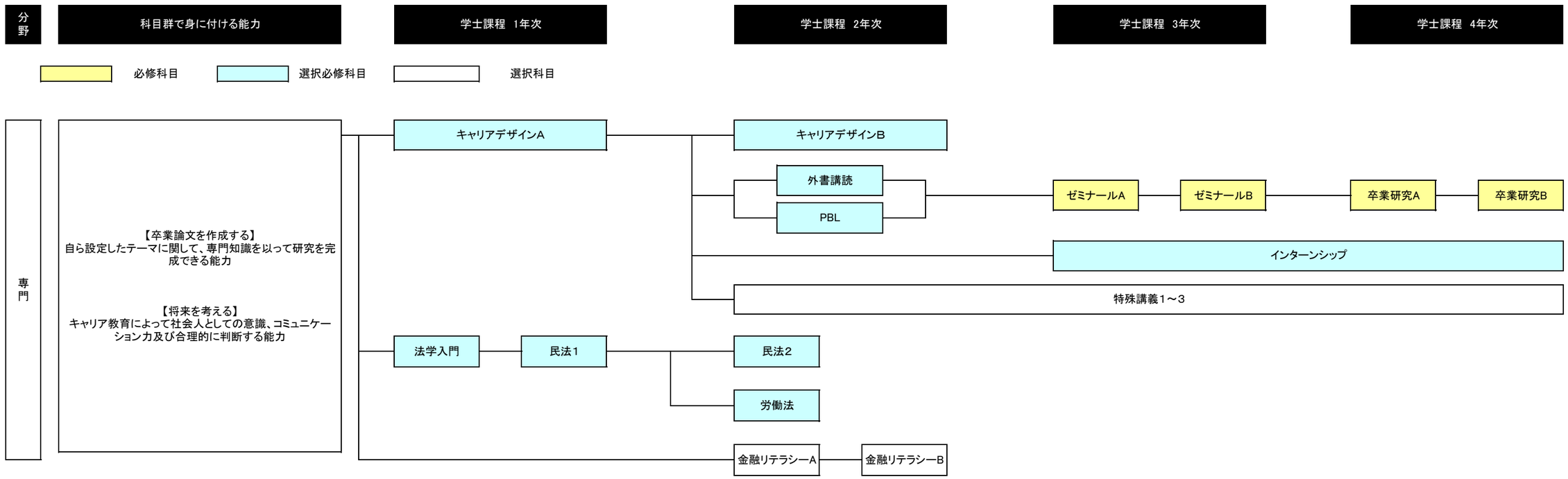

経営学部　経営学科 経営戦略分野

経営学研究科経営学専攻

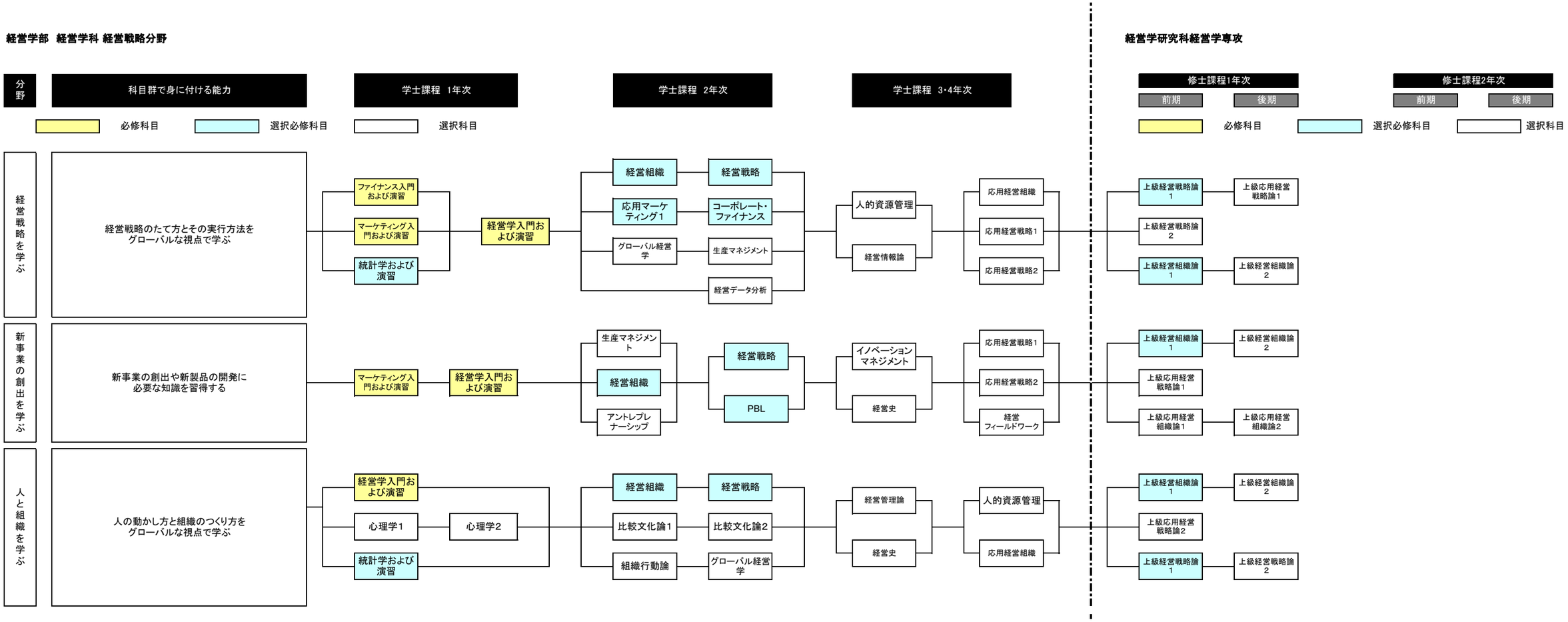

経営学部 経営学科　マーケティング分野

経営学研究科経営学専攻

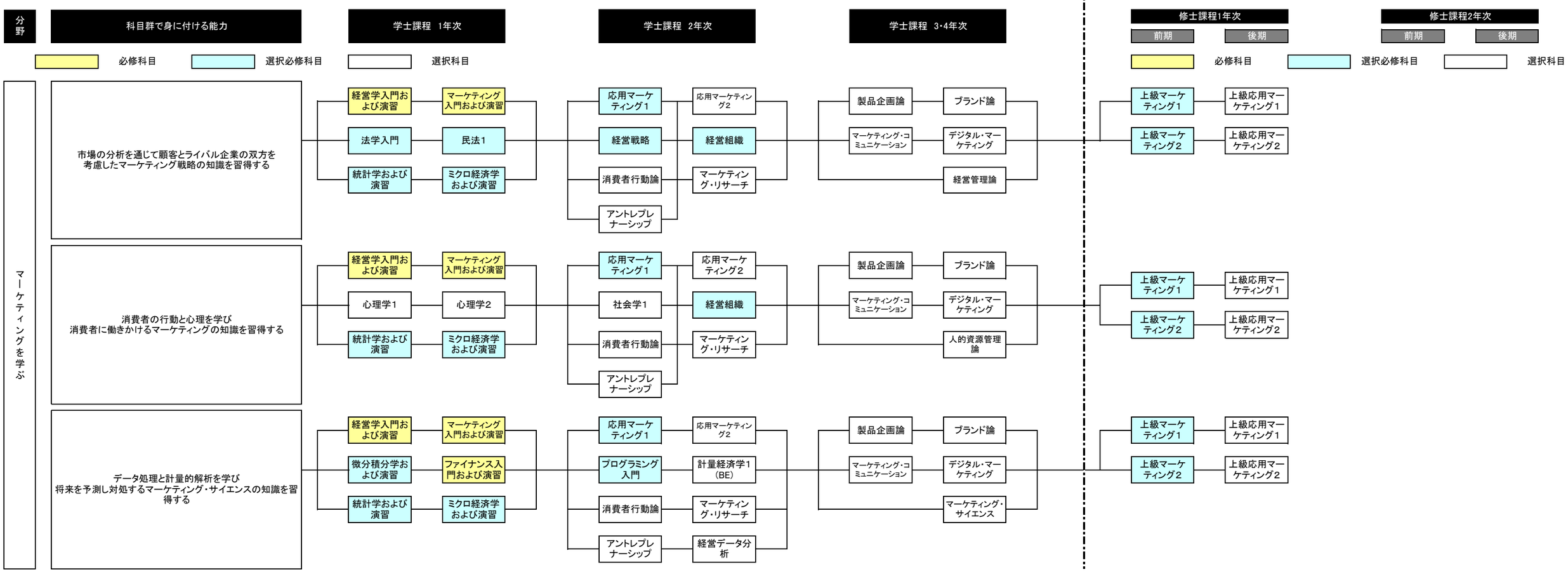

経営学部　経営学科　会計ファイナンス分野

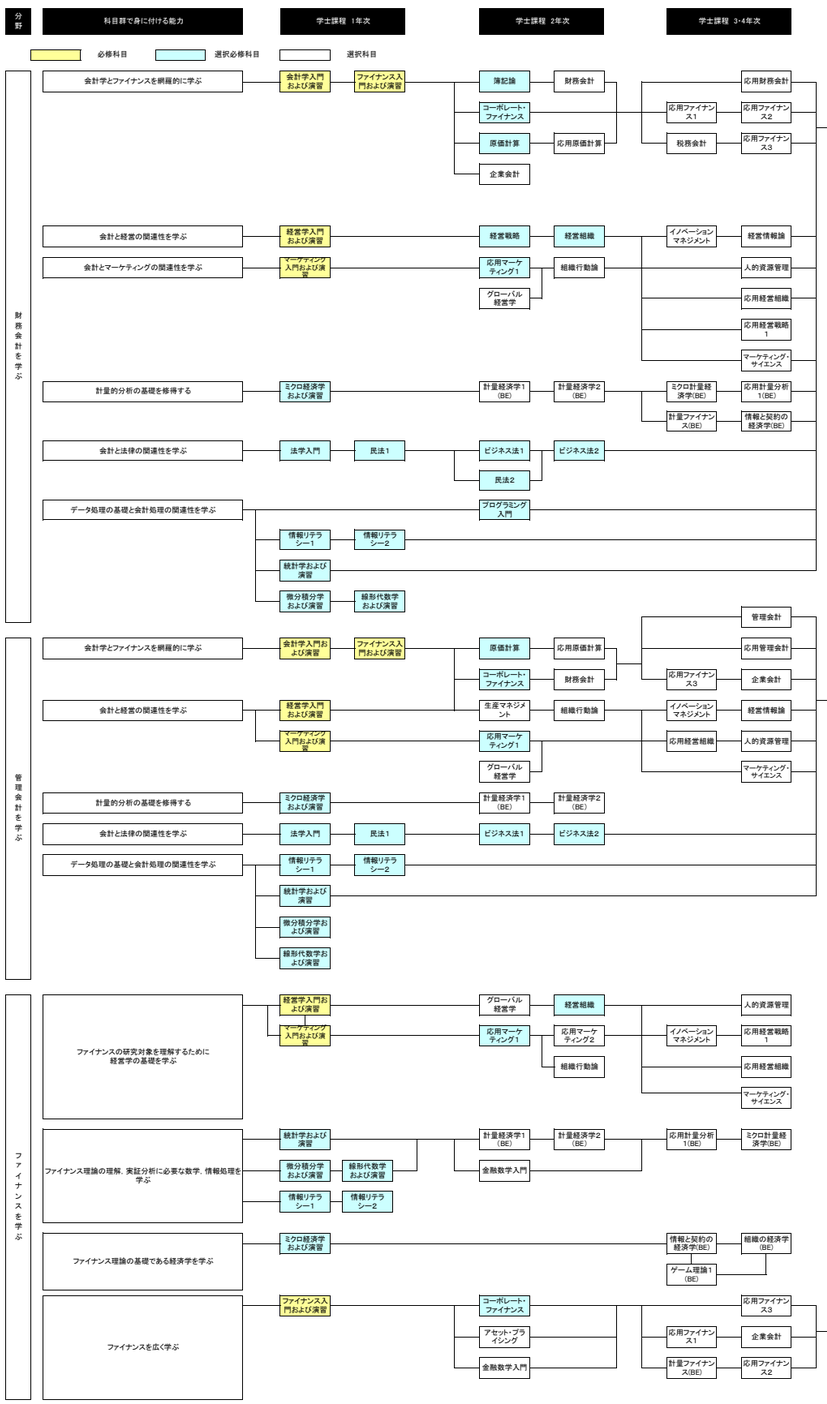
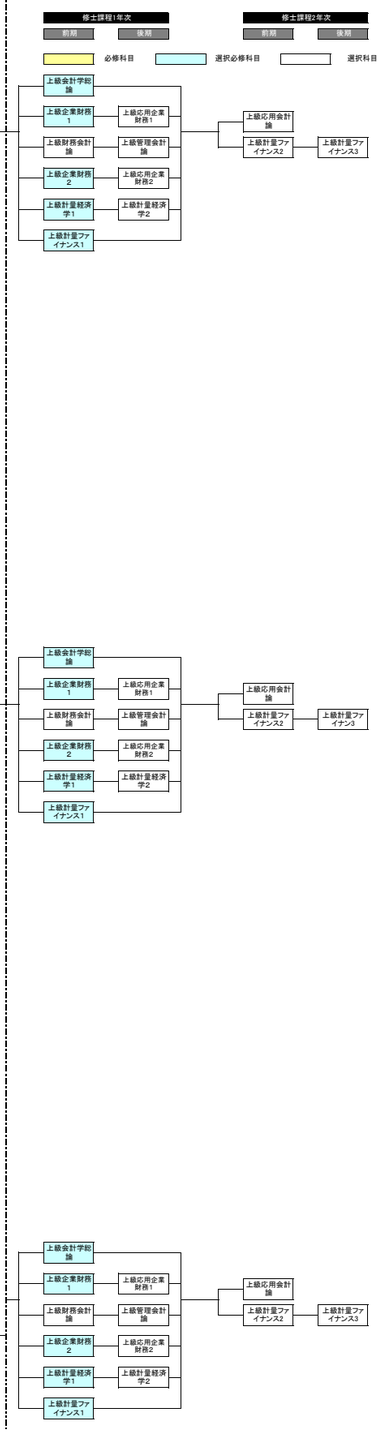
経営学研究科経営学専攻